Runde Schauglasarmatur PN 10 / 25

Flanschmontage ähnlich DIN 28121

Typ 323

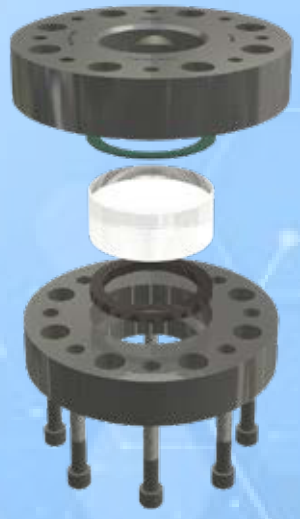

VERWENDUNG:

Beobachtung und Beleuchtung des inneren von geschlossenen Behältern (Kesseln, Tanks, Silos usw.).

Typ 323 Schauglasarmaturen sind durch Einsatz geeigneter Materialien für **höhere Temperaturen** geeignet als die in der DIN 28121 vorgesehenen 200°C. Ebenso wie der Typ 321 nach DIN 28121 entspricht das Dichtverfahren dem **Kraftnebenschluss**.

EINBAUHINWEIS:

Es sollten zu den Dichtflächen passende Dichtungen verwendet werden. Der Schraubenwerkstoff sollte gleichwertig oder höher dem des Schauglaskörper sein. Grundsätzlich zum Bohrungsbild passende Schrauben verwenden. Nach Möglichkeit sollte das Schraubengewinde, sowie der Schraubenkopf mit Schmiermittel versehen werden.

Ähnlich DIN 28121 (ΔP≤ 10 / 25 bar)

Betriebsbedingungen:		
Temperatur: (abhängig von Glas und Dichtung)	bis zu 400 °C[1]	
Druck:	≤ 10 / 25	Bar
[1] höher siehe Typ 326		

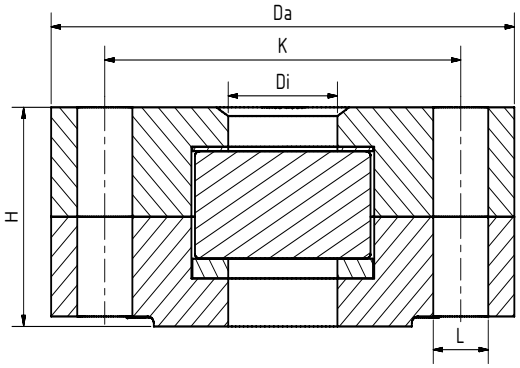

Werkstoffe:	
Flansch:	1.4571; 1.4404; 1.4541; 2.4602; 2.4605
Glas:	Borosilikatglas DIN 7080 Quarzglas Saphirglas
Dichtung:	Graphit-Verbund-Dichtung
Schrauben:	A4/80, 1.4980, 1.4845, 1.4828, 1.4821, 1.4762
Sondermaterialien auf Anfrage	

DN	40	50	80	100	125	150	200
Di	48	65	80	100	125	125	150
H (PN10)	36	38	46	46	54	54	54
H (PN25)	38	41	50	59	66	66	66
Da	Entsprechend DIN EN 1092-1						
L							
K							
Weitere Größen auf Anfrage							

Runde Schauglasarmatur PN 10 / 25

Flanschmontage ähnlich DIN 28121

Typ 323

PRODUCTCODE:

Gruppe	TYP	PN	DN	Flansch	Glas	Dichtung	Variante
11	323	1: 10 2: 25	40 50 80 100 125 150 200	**1: 1.4571** 2: 1.4541 3: 1.4404 6: 2.4602 7: 2.4605 8: Sonder	**1: Borosilikatglas (Boro) DIN 7080** 3: Quarzglas 8: Borosilikatglas ungehärtet 9: Saphirglas	7: Graphit 8: Sonder	Von ACI bei Bedarf vergeben

INFO: Sofern nicht anders angegeben wird der hervorgehobene Werksstandard geliefert.

SONDERAUSFÜHRUNGEN/OPTIONEN:

a) LED oder Halogen Lampen, ATEX-certified, EX
d) Weitere Sonderausführungen auf Anfrage

BEISPIEL:

11-323-1-100-1-1-7-0 entspricht dem Produktcode:
ACI Typ 323
PN10
DN100
Flansche 1.4571
Borosilikatglas
Graphit-Verbund-Dichtung
Standardausführung

ACHTUNG!

Es gelten die Druck-Temperatur-Grenzen gemäß DIN EN 1092-1!

Hierfür steht Ihnen unser gleichnamiges Tool auf unserer Webseite zur Verfügung.
(www.ACI24.com, in der Kategorie Service, im Unterpunkt Tools)

EMPFEHLUNG:

Für aggressive Medien oder Dampf sollten Glimmerscheiben zum Schutz der Gläser verwendet werden.

ACI Industriearmaturen GmbH
Tel. +49 (0) 2461 91634 00
info@aci24.com • www.aci24.com

Technische Änderungen und Fehler vorbehalten!